ЭйБиЭн
Tel.: +375 17 310 44 44
Tel. +375 44 592 00 86
Tel. +375 33 366 51 85
https://www.abn.by
info@abn.by

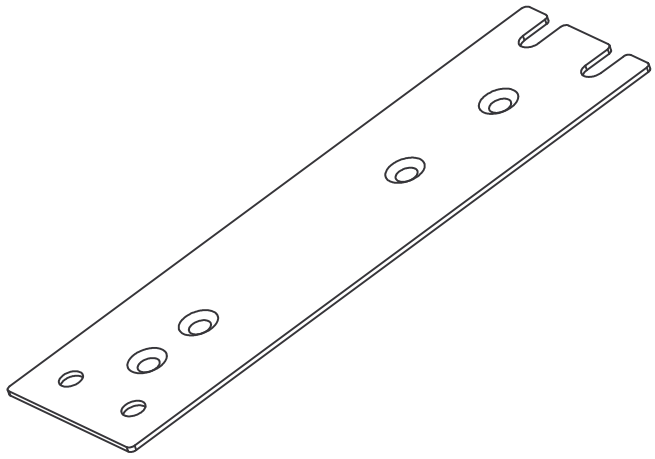

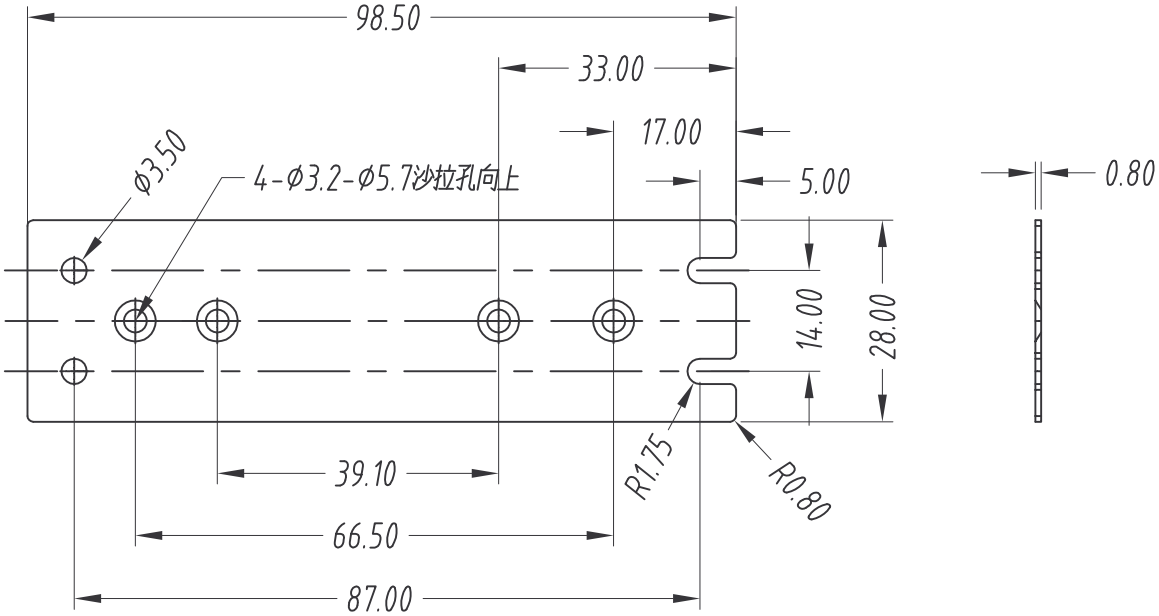

MEAN WELL	MATERIAL: SPCC 材質: 冷軋板	DWG NAME: Mounting Accessories 圖號: 機構配件圖	ORDER NO.: MHS027 品號
	FINISH: Nickel Plate 處理: 鍍鎳	THICKNESS: 0.8mm 厚度	DATE: 2009-11-04 日期
	UNIT: mm 單位	TOL.: Angle:±1° 公差 <6:±0.1mm 6 to 30:±0.2mm 30 to 120:±0.3mm 120 to 315:±0.5mm	REV. R0 版本